Alle Rechte vorbehalten/ *All rights reserved*

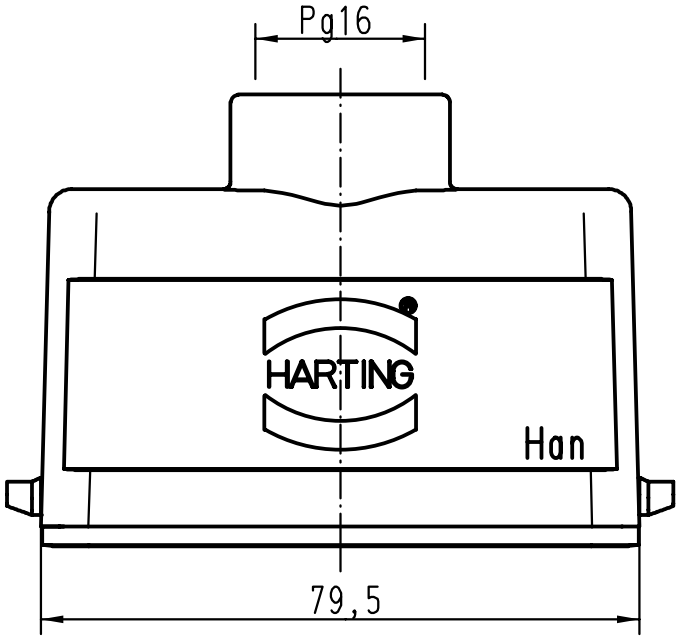

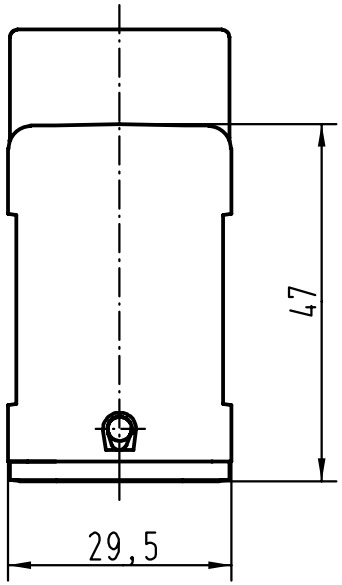

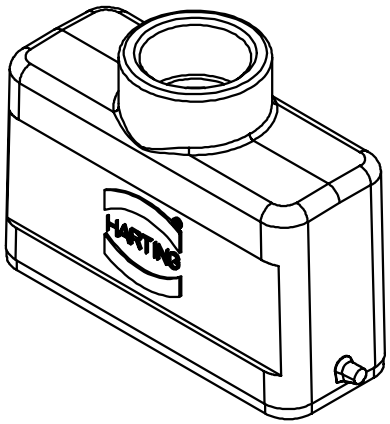

All Dimensions in mm Original Size DIN A 4			Techn. Character.				Nicht tolerierte Masse/ *Free size tolerances*
				Dat.	Name	Massstab/ *Scale*	Han 16A-gg-Pg16 Tüllengehäuse gerader Kabelausgang/ *hoods top-entry*
			Detail.	23.04.99	PL	1:1	
			Insp.		SDT		
			Stand.				
			HARTING KGaA D-32339 ESPELKAMP				TB 09 20 016 1441
25853							Sub. f. TB 09 20 01. 144. v. 17.02.93
Mod.	Dat.	Name					Blatt/ *page*